Kugelsperrbolzen• einfach wirkend - nach NASM / MS17987

4213.B24

Produktbeschreibung

Kugelsperrbolzen nach NASM (alte Norm: MS) werden zum raschen Fixieren, Arretieren, Verstellen, Wechseln und Sichern eingesetzt. Schnell und einfach lösbar für häufig wiederholende Verbindungen.
Die Kugelsperrbolzen (Quick Release Pins / Ball Lock Pins) sind nach Luftfahrtnorm NASM (alte Norm: MS) gefertigt und nach NAS 1332 geprüft.

Werkstoff

Bolzen ①
- Rostfreier Stahl, ausscheidungsgehärtet, passiviert

Druckbolzen ②
- Rostfreier Stahl, ausscheidungsgehärtet, passiviert

Feder ③
- Rostfreier Stahl, passiviert

Griff ④
- Rostfreier Stahl, passiviert

Befestigungsring ⑤
- Rostfreier Stahl, passiviert

Kugel ⑥
- Rostfreier Stahl, ausscheidungsgehärtet, passiviert

Bedienung

Durch Drücken des Knopfes werden die Kugeln entriegelt.

Weiterführende Informationen

Hinweise

Sonderausführung auf Anfrage.
Alle weiteren Maßangaben erhalten Sie auf Anfrage.
- Dieses Produkt ist in INCH-Abmessungen gefertigt.

Verweise

Eine Umrechnungstabelle finden Sie im Technischen Anhang.

Maßzeichnung

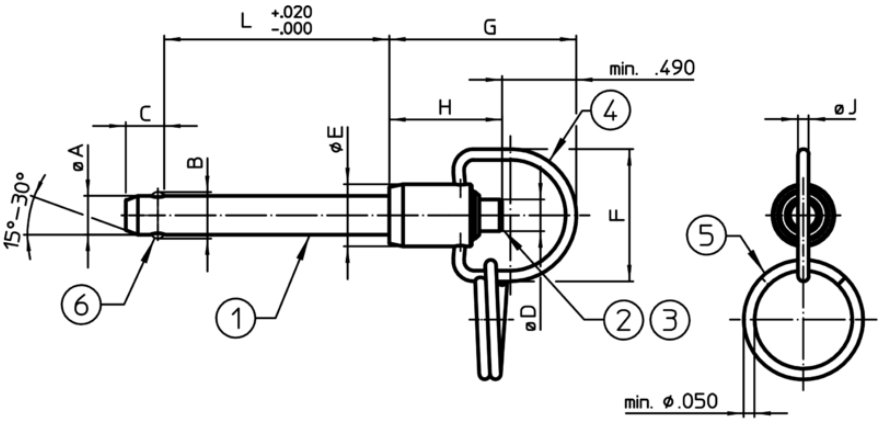

Bestellinformationen

Nenndurchmesser A	Klemmlänge L	Abmessungen							Aufnahmebohrung	Scherfestigkeit zweischnittig[1]				Art.-Nr.
		B	C	D	E	G	H	J						
		±0,005	0 -0,04	max.	max.	max.	min.	min.	max.	min.	min.	max.		
[Zoll]	[Zoll]	[Zoll]							[Zoll]	[lb]	[°F]		[g]	
1/4	**2,4**	0,289	0,29	0,31	0,53	1,5	0,78	0,08	0,254	9,200	-65	200	36	4213.B24

[1] Scherfestigkeit ähnlich DIN 50141